"Przebudowa i rozbudowa Oczyszczalni Ścieków w Legnicy w części ściekowej"

ISTNIEJĄCA STUDNIA ZBIORCZA

BARIERKA OCHRONNA

SKALA 1:10

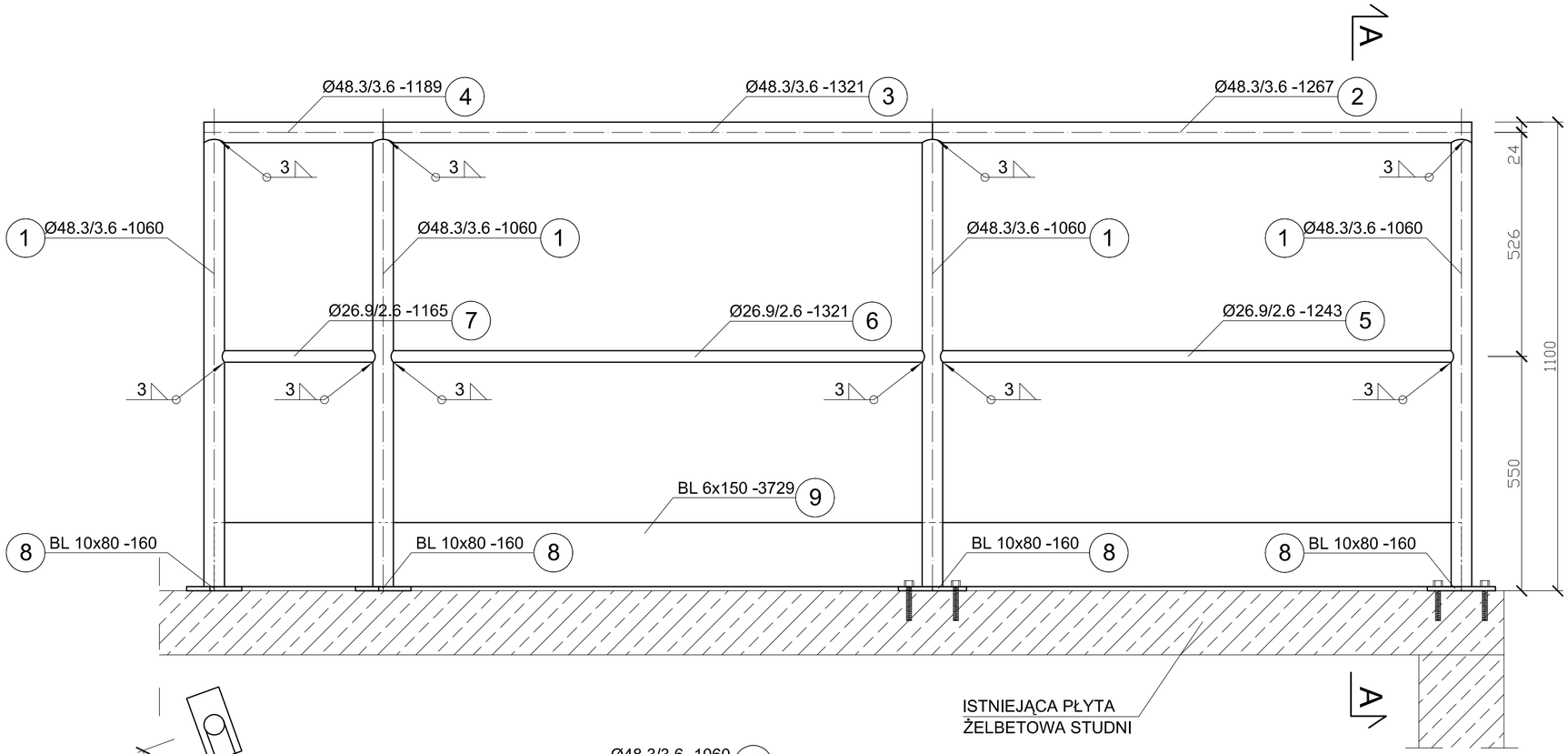

PRZEKRÓJ A-A

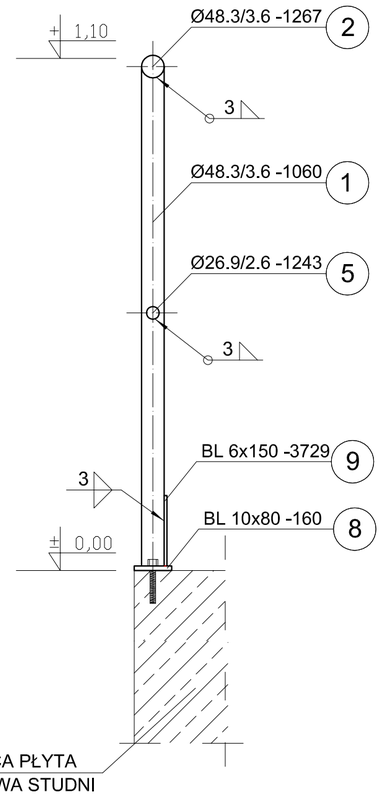

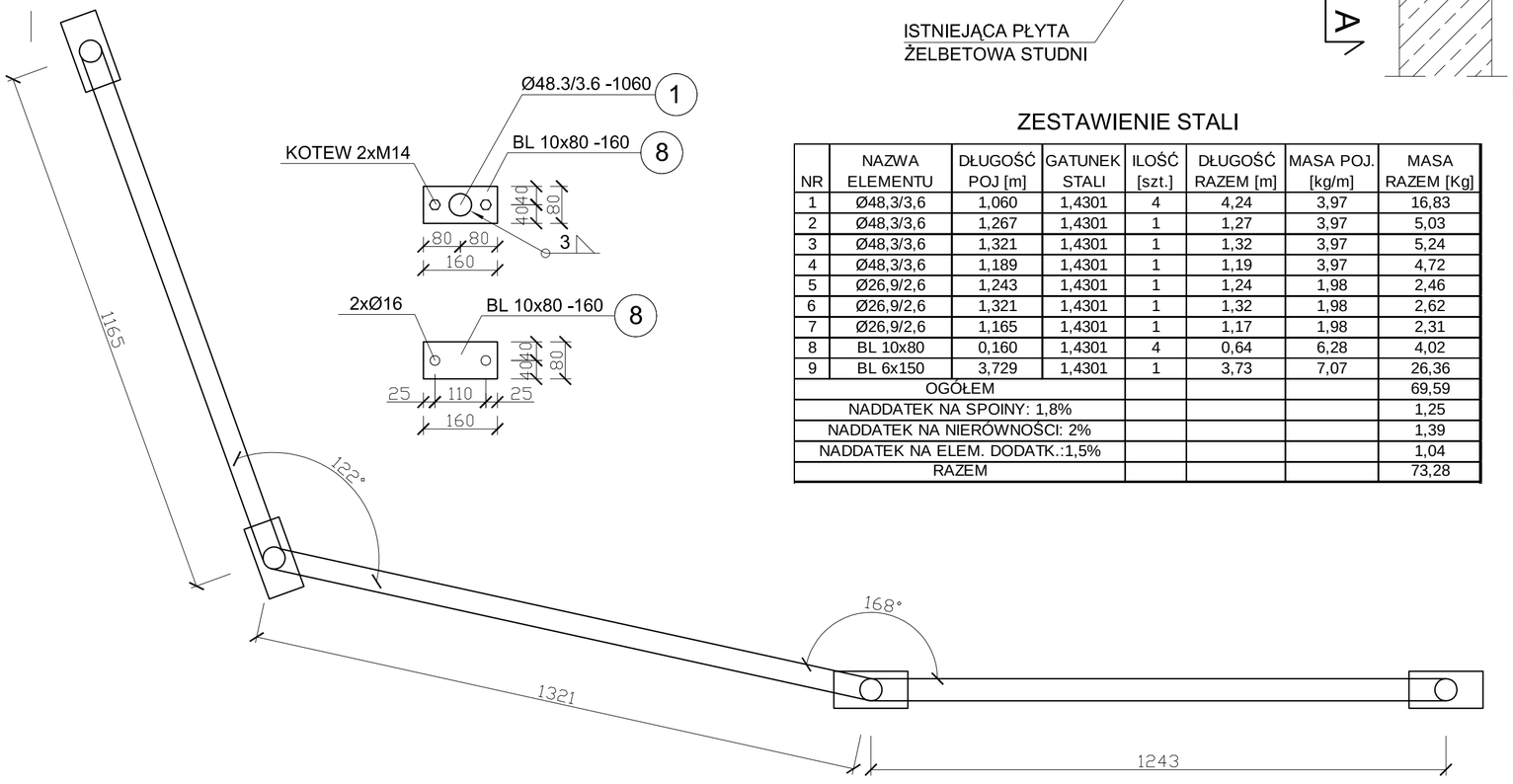

ZESTAWIENIE STALI

NR	NAZWA ELEMENTU	DŁUGOŚĆ POJ [m]	GATUNEK STALI	ILOŚĆ [szt.]	DŁUGOŚĆ RAZEM [m]	MASA POJ. [kg/m]	MASA RAZEM [Kg]
1	Ø48,3/3,6	1,060	1,4301	4	4,24	3,97	16,83
2	Ø48,3/3,6	1,267	1,4301	1	1,27	3,97	5,03
3	Ø48,3/3,6	1,321	1,4301	1	1,32	3,97	5,24
4	Ø48,3/3,6	1,189	1,4301	1	1,19	3,97	4,72
5	Ø26,9/2,6	1,243	1,4301	1	1,24	1,98	2,46
6	Ø26,9/2,6	1,321	1,4301	1	1,32	1,98	2,62
7	Ø26,9/2,6	1,165	1,4301	1	1,17	1,98	2,31
8	BL 10x80	0,160	1,4301	4	0,64	6,28	4,02
9	BL 6x150	3,729	1,4301	1	3,73	7,07	26,36
OGÓŁEM							69,59
NADDATEK NA SPOINY: 1,8%							1,25
NADDATEK NA NIERÓWNOŚCI: 2%							1,39
NADDATEK NA ELEM. DODATK.:1,5%							1,04
RAZEM							73,28

UWAGA:
Wszystkie spoiny nieopisane na rysunku wykonać jako 0,7 grubości cieńszego z łączonych elementów

ESKO-CONSULTING Sp. z o.o.
ul. Ślężna 112/38, 53-111 Wrocław
BIURO: ul. Sikorskiego 19, 65-454 Zielona Góra
tel. (68) 451-85-86, fax (68) 451-85-85
e-mail: sekretariat@esko.org.pl

ESKO CONSULTING

Branża:	ARCHITEKTONICZNA I KONSTRUKCYJNA		
Nazwa zamówienia:	Przebudowa i rozbudowa Oczyszczalni Ścieków w Legnicy w części ściekowej		Skala: 1:10
Tytuł rysunku:	ISTNIEJĄCA STUDNIA ZBIORCZA Barierka ochronna		Nr rys.: 41/PW
Projektował:	mgr inż.Władysław Hołysz	Upr. bud. 49/92/ZG do projektowania bez ograniczeń w spec. konstr.-budowlanej	podpis
Opracował:	mgr inż. Barbara Żok		podpis
Sprawdził:	mgr inż. Marcin Sobczyk	Upr. bud. LBS/0081/P00K/08 do projektowania bez ograniczeń w spec. konstr.-budowlanej	podpis